RolloTube Standard
Small Ø 35 mm

Elektronischer Rohrmotor

Vorteile im Überblick

- Schnelle Montage und Inbetriebnahme durch Click-Set-Roll-Funktion:
  Passt in jedes RollKon Antriebe Click-Antriebslager, komfortables Setzen der Endpunkte über Motorsetztaste, Montagekabel oder RolloHomeControl Steuerung
- Elektronische Endpunktabschaltung (Gebrauchsmusterschutz / Patent angemeldet)
- Sicherheit durch Blockiererkennung:
  Schützt durch Abschaltung festgefrorene oder -geklemmte Rollläden vor Beschädigung
- Parallel schaltbar:
  Spart zusätzliche Relais
- Gummi-Anschlusskabel:
  Temperatur- und UV-beständiges Anschlusskabel für die sichere Installation im Innen- und Außenbereich (IP 44)
- Korrosionsfreies verzinktes Präzisionsrohr
- 5 Jahre Garantie

Ausstattungsmerkmale

Artikel-Nummer	Artikel-Bezeichnung	Drehmoment (Nm)	Drehzahl (U/min)	Wellentyp	Zubehör, inklusive			
					Adapter, montiert	Adapter / Mitnehmer, montiert	Lager	Set Einhänge-klammern
RTSS 06/28Z	RolloTube Standard Small, Rohrmotor mit elektronischer Endabschaltung, Blockiererkennung, Zubehör-Set	6	28	SW40	4015K-S	AM35M-SW40	4015K-04	3352
RTSS 06/28	RolloTube Standard Small, Rohrmotor mit elektronischer Endabschaltung und Blockiererkennung	6	28	ab SW40	4015K-S			
RTSS 10/16Z	RolloTube Standard Small, Rohrmotor mit elektronischer Endabschaltung, Blockiererkennung, Zubehör-Set	10	16	SW40	4015K-S	AM35M-SW40	4015K-04	3352
RTSS 10/16	RolloTube Standard Small, Rohrmotor mit elektronischer Endabschaltung, Blockiererkennung	10	16	ab SW40	4015K-S			

Technische Daten									
Artikel-Nummer	Drehmoment (Nm)	Drehzahl (U/min)	Spannung (V) / Frequenz (Hz)	Leistung (W)	Strom-Aufnahme (A)	Schutzart IP	Einschalt-Dauer (min)	Kabellänge (m)	Gesamtlänge (mm)
RTSS 06/28Z	6	28	230 / 50	121	0,53	44	4	3,0	462
RTSS 06/28	6	28	230 / 50	121	0,53	44	4	3,0	462
RTSS 10/16Z	10	16	230 / 50	121	0,53	44	4	3,0	462
RTSS 10/16	10	16	230 / 50	121	0,53	44	4	3,0	462
Einhaltung der europäischen Niederspannungsrichtlinie, EMV-Richtlinie, konform mit EN60335-1, EN60335-2-97 und EN14202									

Abmessungen

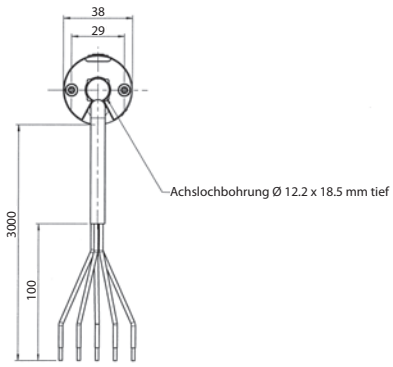

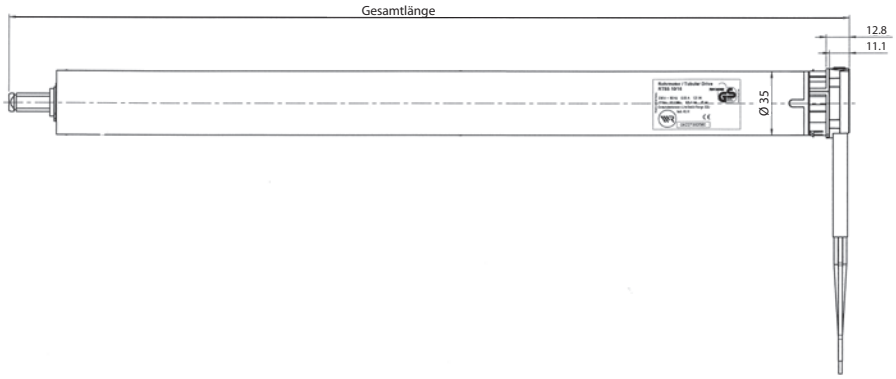

RolloHomeControl – passende Steuerungen für RolloTube Standard Small

Troll

Zeitschaltuhren mit ultimativem Bedienkomfort und optimaler Passform.

Modi

Die Rohrmotorsteuerung für den Gurtkasten. Modi verschließt die Gurtkastenöffnung und nutzt den vorhandenen Platz.

ReWiSo

Die komfortable Lösung zur automatischen und manuellen Steuerung von Markisen und Jalousien.

DuoFern

Das intelligente bi-direktionale Funksystem für die Hausautomation.